Blinken und Pfeiffe für Kopter

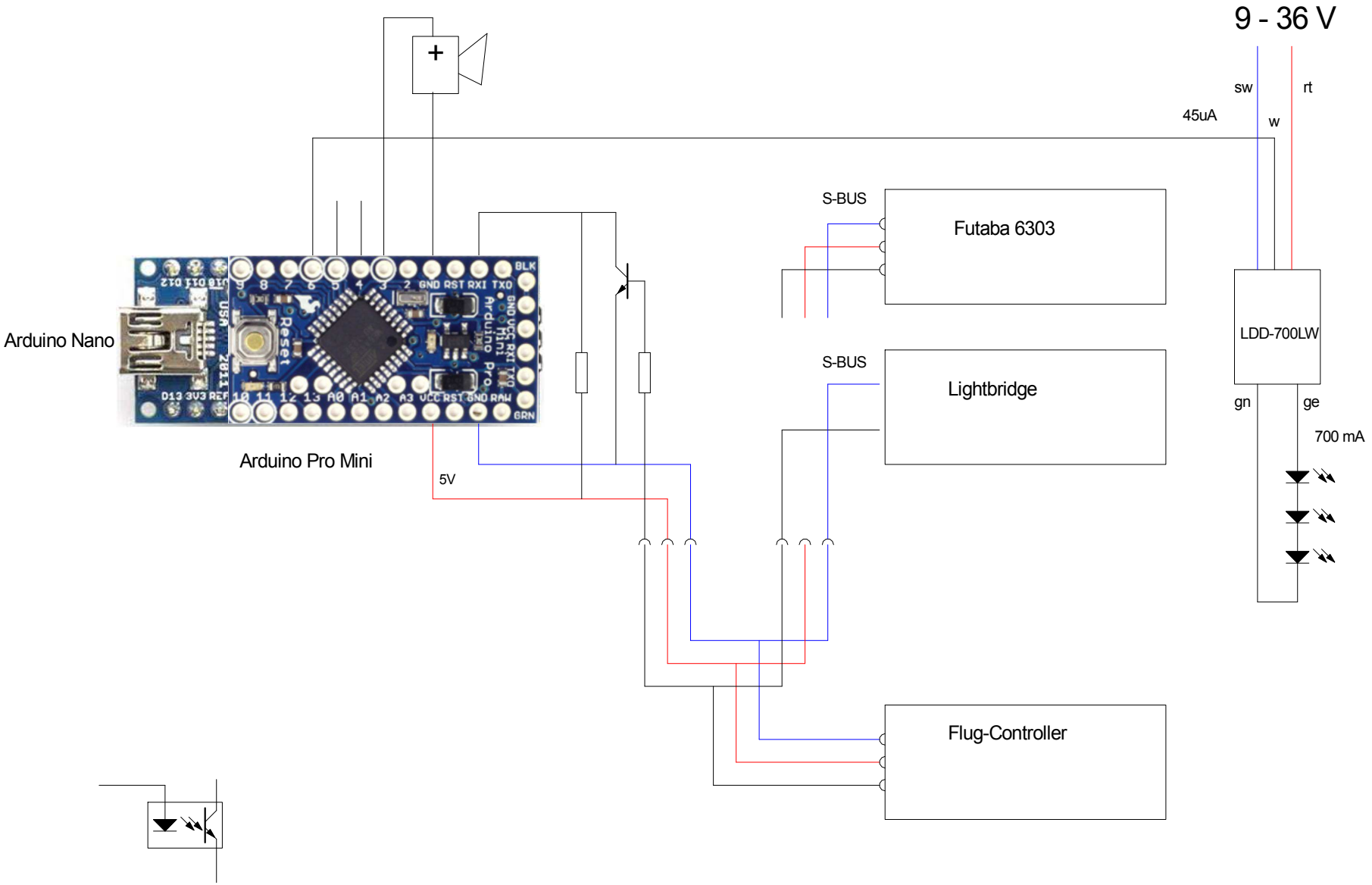

Blinken mit Power LED 1.SKF